Ausschreibungstexte
Einbausysteme für die sichere Lagerung und Entsorgung von Lösungsmitteln im Labor, bestehend aus:

1. Sammelsystem für einen Entsorgungs-Unterbauschrank nach DIN EN 14470-1 mit Füllstandsanzeige im Kanister Leitprodukt: BOHLENDER / b.safe SYSTEM

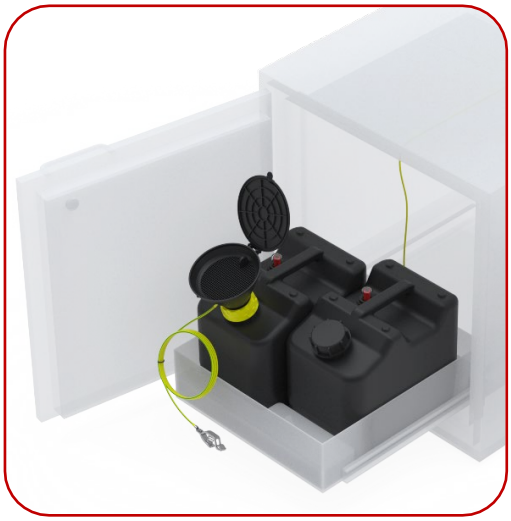

Kanister leer

Kanister voll

Trichter auf Kanister mit Füllstandsanzeige bestehend aus:

- 1 St. b.safe Trichter mit Trichter-Ø 130 mm, Klappdeckel, Sieb und Erdungskabel. Material: ableitfähiges PE-EX, schwarz.

- 2 St. Kanister 10 l mit Füllstandsanzeige (mechanisch, Schwimmer mit Schauglas). Material: ableitfähiges PE-EX, schwarz. L x B x H: 295 x 200 x 255 mm. 1 Kanister zur Direktbefüllung, 1 Kanister als Reserve.

  Es ist sicherzustellen, dass alle Komponenten für den Potentialausgleich nach TRGS727 geeignet sind und geerdet werden. Alle Komponenten aus elektrisch ableitfähigem Kunststoff PE-EX müssen einen Ableitwiderstand gegen Erde < 109 Ω gemäß DIN EN 61340-5-1 aufweisen und geeignet sein für die Zonen 0, 1 und 2 gemäß Gefahrstoffverordnung (GefStoffV), EN 1127-1, DIN EN 60079-10-1 bzw. DIN EN 60079-10-2.

---

2. Sammelsystem für einen Entsorgungs-Unterbauschrank nach DIN EN 14470-1 mit Füllstandsanzeige im Trichter Leitprodukt: BOHLENDER / b.safe SYSTEM

Kanister leer

Kanister voll

Trichter mit Füllstandsanzeige auf Kanister bestehend aus:

- 1 St. b.safe Trichter mit Trichter-Ø 130 mm, mit Füllstandsanzeige (mechanisch, Schwimmer mit Schauglas). Klappdeckel, Sieb und Erdungskabel. Material: ableitfähiges PE-EX, schwarz.

- 2 St. Kanister 10 l. Material: ableitfähiges PE-EX, schwarz. L x B x H: 295 x 200 x 255 mm. 1 Kanister zur Direktbefüllung, 1 Kanister als Reserve.

  Es ist sicherzustellen, dass alle Komponenten für den Potentialausgleich nach TRGS727 geeignet sind und geerdet

werden. Alle Komponenten aus elektrisch ableitfähigem Kunststoff PE-EX müssen einen Ableitwiderstand gegen

Erde < 109 Ω gemäß DIN EN 61340-5-1 aufweisen und geeignet sein für die Zonen 0, 1 und 2 gemäß Gefahrstoffverordnung (GefStoffV), EN 1127-1, DIN EN 60079-10-1 bzw. DIN EN 60079-10-2.(GefStoffV), EN 1127-1, DIN EN 60079-10-1 bzw. DIN EN 60079-10-2.

---

3. Ablaufbecken in Arbeitsplatte
Leitprodukt: BOHLENDER / b.safe SYSTEM
Bestehend aus:

Ablaufbecken zur Integration in Laborabzügen oder Arbeitstischen für die Entsorgung flüssiger Lösemittelabfälle. Aus ableitfähigem PE-EX, mit herausnehmbarem Sieb.

Ablaufbecken S zur Integration in Laborabzüge oder Arbeitstische

- 1 St. b.safe Ablaufbecken S, mit Abdeckung, herausnehmbarem Sieb im Ablauf und Erdungskabel (L 1500 mm). Inhalt 10 l, Innenmaße: L 333 x B 213 x H 160 mm, Einbaumaße: L 342 x B 225 x H 193 mm. Unterseite Ablauf mit Gewindeanschluss für Schlauch- / Rohrsystem. Material: ableitfähiges PE-EX schwarz

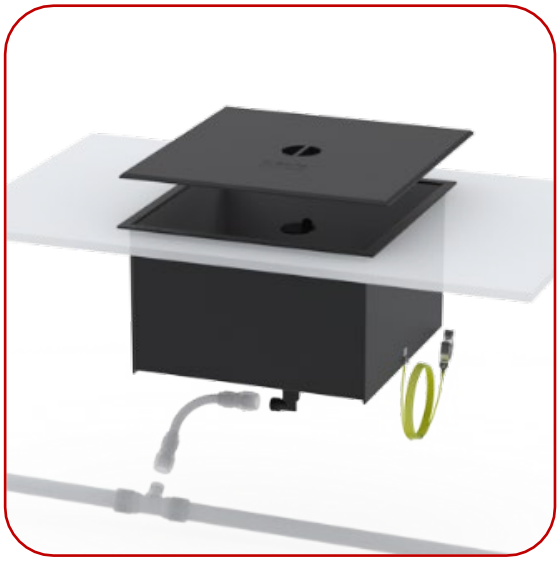

Ablaufbecken XL zur Integration in Laborabzüge oder Arbeitstische

- 1 St. b.safe Ablaufbecken XL, mit Abdeckung, herausnehmbarem Sieb im Ablauf und Erdungskabel (L 1500 mm). Inhalt 38 l, Innenmaße: L 400 x B 400 x H 250 mm, Einbaumaße: L 412 x B 412 x H 250 mm. Unterseite Ablauf mit Gewindanschluss für Schlauch- / Rohrsystem. Material: ableitfähiges PE-EX schwarz

Schlauchsystem zum Sammelkanister

- 1 St. b.safe flexibler Wellschlauch, Innenseite glatt oder spiralförmig, mit Verbindern GL25.

- Biegeradien der Wellschläuche: Innenseite glatt ≥ 25 mm, Innenseite spiralförmig ≥ 25 mm. Material: ableitfähiges PTFE-EX schwarz.

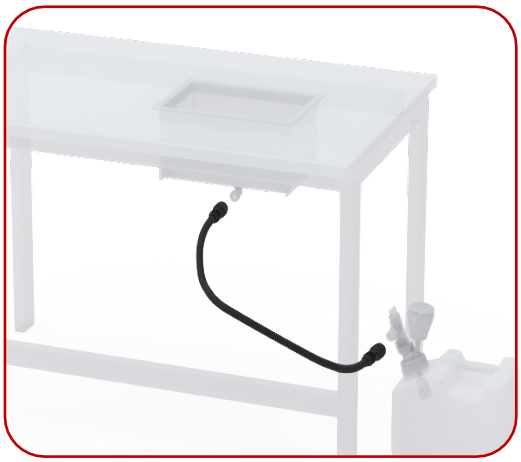

Rohrsystem zum Sammelkanister

- 1 St. b.safe Rohrsystem inklusive Verbinder, Rohr-Außen-Ø 32 mm, Rohr-Innen-Ø 26 mm. Material: ableitfähiges PE-EX schwarz.

Die Arbeitstische sollten neben- oder gegeneinander gestellt werden, damit ein festes Rohrsystem montiert werden kann. Rohrleitungen sind mit einem Gefälle von 2 % zum Sammelkanister zu führen.

Es ist sicherzustellen, dass alle Komponenten für den Potentialausgleich nach TRGS727 geeignet sind und geerdet werden. Alle Komponenten aus elektrisch ableitfähigem Kunststoff PE-EX müssen einen Ableitwiderstand gegen Erde < 109 Ω gemäß DIN EN 61340-5-1 aufweisen und geeignet sein für die Zonen 0, 1 und 2 gemäß Gefahrstoffverordnung (GefStoffV), EN 1127-1, DIN EN 60079-10-1 bzw. DIN EN 60079-10-2.

4. Trichter zum Einbau in die Arbeitsplatte / Laborabzug zur direkten Entsorgung von flüssigen Abfällen Leitprodukt: BOHLENDER / b.safe SYSTEM Bestehend aus:

Trichter Ø 130 mm mit Klappdeckel

- 1 St. b.safe Trichter mit Trichter-Ø 130 mm, Klappdeckel, Sieb und Erdungskabel. Material: ableitfähiges PE-EX
- 1 St. b.safe Tischdurchführung für Trichter, Montage in die Arbeitsplatte, Oberseite: Anschlussgewinde GL45, Unterseite: Wahlweise Anschlussgewinde GL25, G 1/2 oder Rohr-Ø 32. Material: ableitfähiges PE-EX schwarz

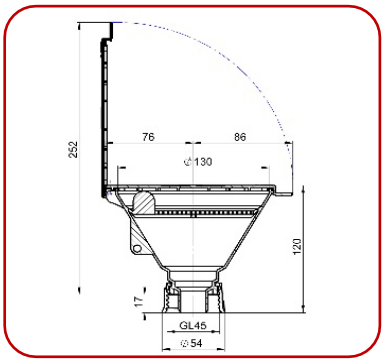

Trichter Ø 180 mm mit Klappdeckel

- 1 St. b.safe Trichter mit Trichter-Ø 180 mm, Klappdeckel, Sieb und Erdungskabel. Material: ableitfähiges PE-EX
- 1 St. b.safe Tischdurchführung für Trichter, Montage in die Arbeitsplatte, Oberseite: Anschlussgewinde GL45, Unterseite: Wahlweise Anschlussgewinde GL25, G 1/2 oder Rohr-Ø 32. Material: ableitfähiges PE-EX schwarz

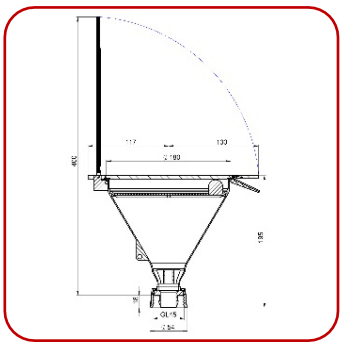

Trichter Ø 180 mm mit Kugelventil und Spritzschutz

- 1 St. b.safe Trichter mit Trichter-Ø 180 mm, Spritzschutz, Sieb, Kugelventil und Erdungskabel. Material: ableitfähiges PE-EX

- 1 St. b.safe Tischdurchführung für Trichter, Montage in die Arbeitsplatte, Oberseite: Anschlussgewinde GL45, Unterseite: Wahlweise Anschlussgewinde GL25, G 1/2 oder Rohr-Ø 32. Material: ableitfähiges PE-EX schwarz

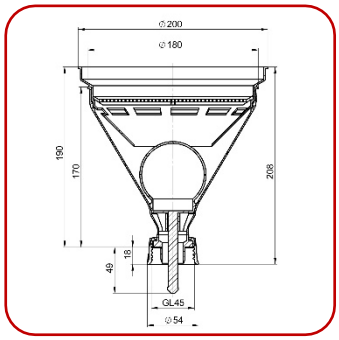

Schlauchsystem zum Sammelkanister

- Flexibler b.safe Wellschlauch, Innenseite glatt oder spiralförmig, mit Verbindern GL25.

- Biegeradien der Wellschläuche: Innenseite glatt ≥ 25 mm, Innenseite spiralförmig ≥ 25 mm. Material: ableitfähiges PTFE-EX schwarz.

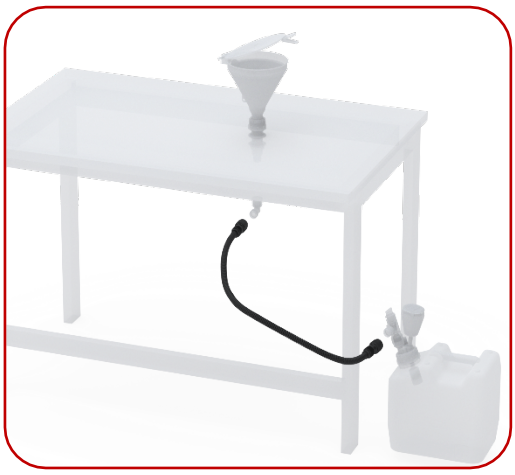

Rohrsystem zum Sammelkanister

- b.safe Rohrsystem inklusive Verbinder aus ableitfähigem PE-EX schwarz, Rohr-Außen-Ø 32 mm, Rohr-Innen-Ø 26 mm. Material: ableitfähiges PE-EX schwarz

- Die Arbeitstische sollten neben- oder gegeneinander gestellt werden, damit ein festes Rohrsystem montiert werden kann. Rohrleitungen sind mit einem Gefälle von 2 % zum Sammelkanister zu führen.

Es ist sicherzustellen, dass alle Komponenten für den Potentialausgleich nach TRGS727 geeignet sind und geerdet werden. Alle Komponenten aus elektrisch ableitfähigem Kunststoff PE-EX müssen einen Ableitwiderstand gegen Erde < 109 Ω gemäß DIN EN 61340-5-1 aufweisen und geeignet sein für die Zonen 0, 1 und 2 gemäß Gefahrstoffverordnung (GefStoffV), EN 1127-1, DIN EN 60079-10-1 bzw. DIN EN 60079-10-2.

---

5. Trichter zur Wandmontage / Laborabzug zur direkten Entsorgung von flüssigen Abfällen
Leitprodukt: BOHLENDER / b.safe SYSTEM

Bestehend aus:

Trichter Ø 130 mm mit Klappdeckel

- 1 St. b.safe Trichter mit Trichter-Ø 130 mm, Klappdeckel, Sieb und Erdungskabel. Material: ableitfähiges PE-EX

- 1 St. b.safe Wanddurchführung für Trichter, Montage in Seitenwand, Oberseite: Anschlussgewinde GL45, Unterseite: Anschlussgewinde GL25. Material: ableitfähiges PE-EX schwarz

Trichter Ø 180 mm mit Klappdeckel

- 1 St. b.safe Trichter mit Trichter-Ø 180 mm, Klappdeckel, Sieb und Erdungskabel. Material: ableitfähiges PE-EX
- 1 St. b.safe Wanddurchführung für Trichter, Montage in Seitenwand, Oberseite: Anschlussgewinde GL45, Unterseite: Anschlussgewinde GL25
  Material: ableitfähiges PE-EX

Trichter Ø 180 mm mit Kugelventil

- 1 St. b.safe Trichter mit Trichter-Ø 180 mm, Spritzschutz, Sieb, Kugelventil und Erdungskabel.
  Material: ableitfähiges PE-EX
- 1 St. b.safe Wanddurchführung für Trichter, Montage in Seitenwand, Oberseite: Anschlussgewinde GL45, Unterseite: Anschlussgewinde GL25
  Material: ableitfähiges PE-EX

Schlauchsystem zum Sammelkanister

- Flexibler b.safe Wellschlauch, Innenseite glatt oder spiralförmig, mit Verbindern GL25. Biegeradien der Wellschläuche: Innenseite glatt ≥ 25 mm, Innenseite spiralförmig ≥ 25 mm.
  Material: ableitfähiges PTFE-EX schwarz.

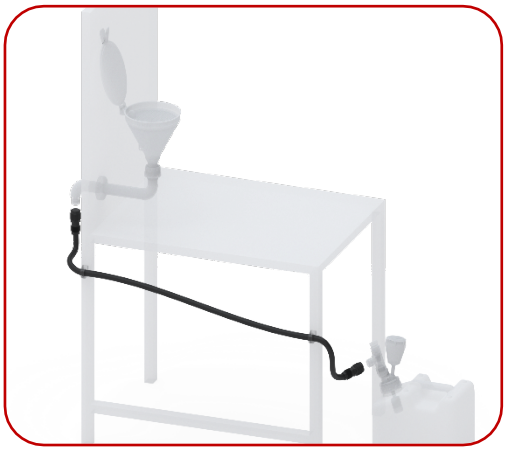

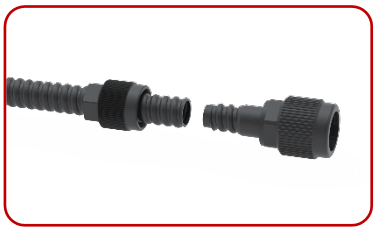

Rohrsystem zum Sammelkanister

- b.safe Rohrsystem inklusive Verbinder aus ableitfähigem PE-EX schwarz, Rohr-Außen-Ø 32 mm, Rohr-Innen-Ø 26 mm. Material: ableitfähiges PE-EX schwarz . Die Arbeitstische sollten neben- oder gegeneinander gestellt werden, damit ein festes Rohrsystem montiert werden kann. Rohrleitungen sind mit einem Gefälle von 2 % zum Sammelkanister zu führen.

  Es ist sicherzustellen, dass alle Komponenten für den Potentialausgleich nach TRGS727 geeignet sind und geerdet werden. Alle Komponenten aus elektrisch ableitfähigem Kunststoff PE-EX müssen einen Ableitwiderstand gegen Erde < 109 Ω gemäß DIN EN 61340-5-1 aufweisen und geeignet sein für die Zonen 0, 1 und 2 gemäß Gefahrstoffverordnung (GefStoffV), EN 1127-1, DIN EN 60079-10-1 bzw. DIN EN 60079-10-2.

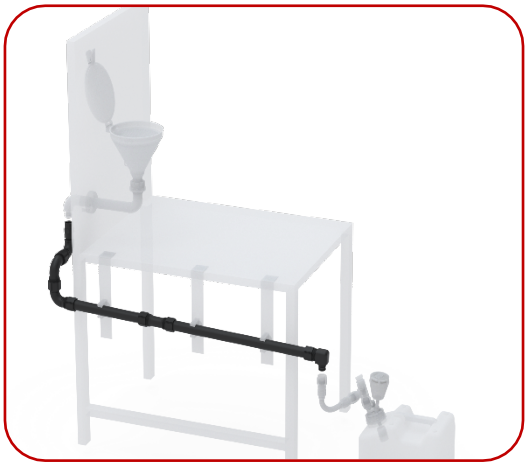

---

6. Tischanschluss für Kapillaren und Schläuche zur direkten Entsorgung von Lösemittelabfällen aus HPLC-Anlagen. Leitprodukt: BOHLENDER / b.safe SYSTEM

Bestehend aus:

Tischanschluss für Kapillaren und Schläuche

- 1 St. b.safe Tischdurchführung Multiport, flache Bauform mit seitlichen Anschlüssen zur direkten Installation in der Tischplatte mit 6 bzw. 12 Anschlüssen für Kapillaren und Schläuchen von HPLC-Anlagen. Unterseite: Wahlweise Anschlussgewinde GL25 oder Rohr-Ø 32
  Material: ableitfähiges PE-EX schwarz

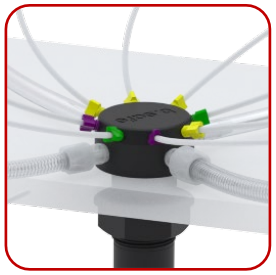

Schlauchsystem zum Sammelkanister

- Flexibler Wellschlauch, Innenseite glatt oder spiralförmig, mit Verbindern GL25.

- Biegeradien der Wellschläuche: Innenseite glatt ≥ 25 mm, Innenseite spiralförmig ≥ 25 mm. Material: ableitfähiges PTFE-EX schwarz.

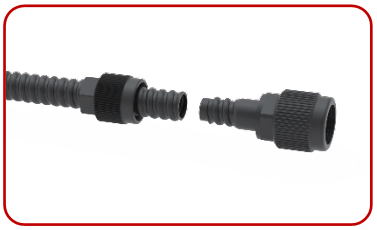

Rohrsystem zum Sammelkanister

- Rohrsystem inklusive Verbinder aus ableitfähigem PE-EX schwarz, Rohr-Außen-Ø 32 mm, Rohr-Innen-Ø 26 mm. Material: ableitfähiges PE-EX schwarz
  Die Arbeitstische sollten neben- oder gegeneinander gestellt werden, damit ein festes Rohrsystem montiert werden kann. Rohrleitungen sind mit einem Gefälle von 2 % zum Sammelkanister zu führen.

- Es ist sicherzustellen, dass alle Komponenten für den Potentialausgleich nach TRGS727 geeignet sind und geerdet werden. Alle Komponenten aus elektrisch ableitfähigem Kunststoff PE-EX müssen einen Ableitwiderstand gegen Erde < 109 Ω gemäß DIN EN 61340-5-1 aufweisen und geeignet sein für die Zonen 0, 1 und 2 gemäß Gefahrstoffverordnung (GefStoffV), EN 1127-1,
  DIN EN 60079-10-1 bzw. DIN EN 60079-10-2.

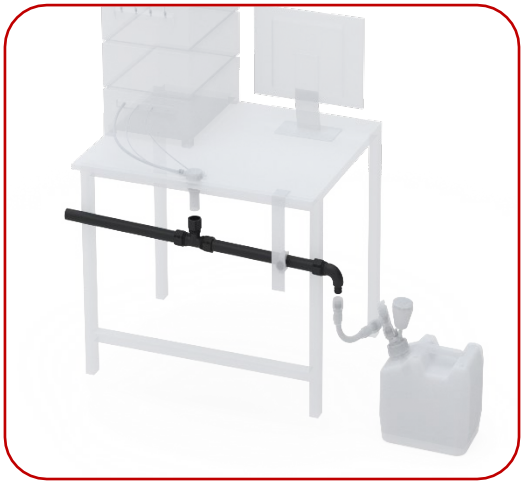

7. Entsorgungssystem für Sicherheitsschränke oder -unterbauschränke nach DIN EN 14470-1 mit Füllstandsüberwachung
Leitprodukt: BOHLENDER / b.safe SYSTEM

System zur aktiven Lagerung von flüssigen, entzündlichen Abfällen mit integrierter Überwachung des Füllstands, Ausführung für EX-geschützten Bereich, bestehend aus:

- 1 St. b.safe System Waste Cap (Schraubkappe für Kanister) mit fest montiertem Sensor zur Füllstandsüberwachung, Ausführung Sensor entweder kapazitiv oder elektronisch mit Schwimmer, mit Anschluss zur Entlüftung (Abluftfilter oder Schlauch), Einsatz frei drehbar. Material: ableitfähiges PE-EX

- 1 St. b.safe Winkel-Absperrhahn zur Unterbrechung des Durchflusses bei Kanistertausch. Material: ableitfähiges PE-EX

- 2 St. Kanister 10 l oder 20 l, mit UN-Zulassung. 1 Kanister zur Direktbefüllung, 1 Kanister als Reserve. Material: ableitfähiges PE-EX

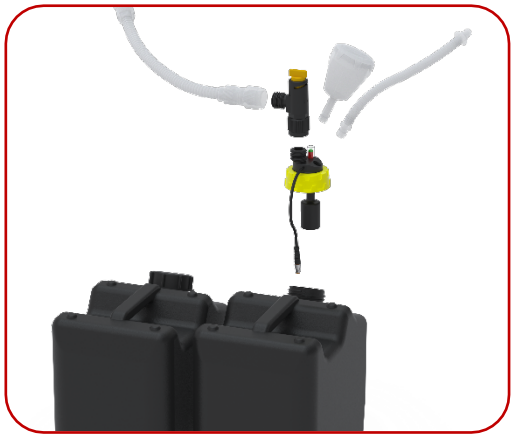

Es ist sicherzustellen, dass alle Komponenten für den Potentialausgleich nach TRGS727 geeignet sind und geerdet werden. Alle Komponenten aus elektrisch ableitfähigem Kunststoff PE-EX müssen einen Ableitwiderstand gegen Erde < 10^9 Ω gemäß DIN EN 61340-5-1 aufweisen und geeignet sein für die Zonen 0, 1 und 2 gemäß Gefahrstoffverordnung (GefStoffV), EN 1127-1, DIN EN 60079-10-1 bzw. DIN EN 60079-10-2.

8. Elektronische Füllstandsüberwachung mit Alamierungsbox in EX-geschützter Ausführung für Entsorgungsbehälter im Sicherheitsschrank Leitprodukt: BOHLENDER / b.safe SYSTEM

Elektronische Füllstandsüberwachung mit Alarmbox für Entsorgungsbehälter im Sicherheitsschrank. Ausführung für EX-geschützen Bereich, bestehend aus:

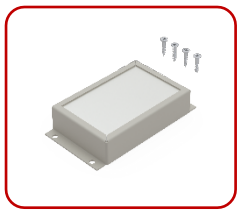

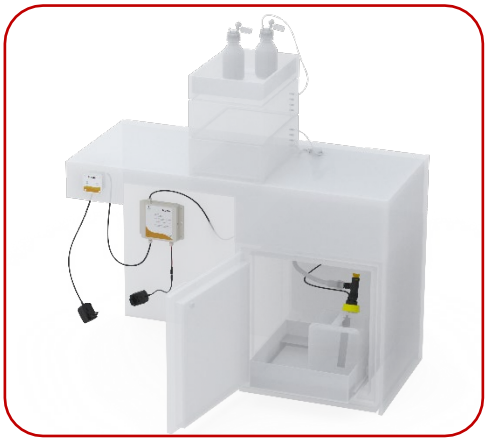

- 1 St. b.safe Mini-Display Wall für 1 Kanister zur Wandmontage / Einbau in Frontplatte von Labormöbeln/Abzügen. Bescheinigungen: EU-Konformität, CE nach 2014/30/EU, EMV, 2011/65/EU RoHs). Gehäuse halogenfrei. Optischer und akustischer Alarm bei Erreichen der Füllstandshöhe, Pausieren des akustischen Alarms für mehrere Minuten, inkl. Steckeradapter für weltweiten Einsatz.

- 1 St. b.safe System Waste Cap (Schraubkappe für Kanister) mit fest montiertem Sensor zur Füllstandsüberwachung, Ausführung Sensor entweder kapazitiv oder elektronisch mit Schwimmer. (Ex II 2 G Ex ia IIB T6 Gb) bzw. (Ex II 1 G Ex ia IIC T1-6 Ga).

- 1 St. b.safe Winkel-Absperrhahn zur Unterbrechung des Durchflusses bei Kanistertausch. Material: ableitfähiges PE-EX

- 1 St. Trennschaltverstärker zum sicheren Signalaustausch zwischen explosionsgeschütztem und nicht explosionsgeschütztem Bereich, nach EN 60947-5-6 (DMT 09 ATEX E 087X / Ex II(1) G [Ex ia] IIIC). Inkl. Steckeradapter für weltweiten Einsatz und Verkabelung.

- 1 St. Brandschutzbox zur vorschriftsgemäßen Ausführung von Rohr- und Kabeldurchführungen am Sicherheitsschrank.

9. Splitter- Elektronische Füllstandsüberwachung mit automatischer Umschaltung von einem vollen auf einen leeren Entsorgungsbehälter. Mit Alamierungsbox in EX-geschützter Ausführung für 2 Entsorgungsbehälter im Sicherheitsschrank
Leitprodukt: BOHLENDER / b.safe SYSTEM

Bestehend aus:

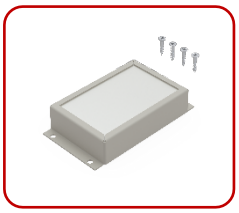

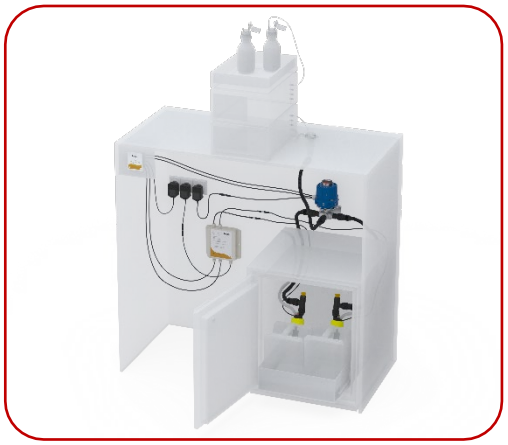

- 1 St. b.safe Splitter: Drei-Wege-Kugelhahn mit L-Bohrung, Edelstahlgehäuse mit 3x Anschluss GL25 männlich und integrierter Steuerung, 2 fest montierte Signalkabel (L = 2 m), Befestigungswinkel aus Aluminium und Netzteil (Input: 100-240V/1,2 A, Output: 24V/max. 1,75 A) mit Steckeraufsätzen EU, Australien, USA, Japan und UK. Abmessungen:L 145 x B 142 x H 189 mm. Anschlussgewinde GL25 zur Montage von b.safe Waste Tubes.

- 1 St. Mini Display Wall SPLITTER zur Wandmontage / Einbau in Frontplatte von Labormöbeln/Abzügen. Ausschließlich programmiert zur Steuerung des b.safe Splitters zur Überwachung von 2 Sammelbehältern und automatischen Schaltung vom vollen auf den leeren Behälter.

  Optischer Alarm mit Erreichen des Nennvolumens von Behälter 1, optischer und akustischer Alarm, wenn bei beiden angeschlossenen Sammelbehältern das Nennvolumen erreicht ist. Der optische Alarm bleibt bis zur Rückmeldung eines leeren Tauschbehälters aktiv, der akustische Alarm kann für je 5 Minuten ausgesetzt werden. Inklusive Netzteil (Input: AC 100-240 V/50-60 Hz, 0,5 A, Output: 24 V DC, 0,5 A) mit Steckeraufsätzen EU, Australien, USA, Japan und UK.

- 2 St. Signalkabel

- 1 St. Trennschaltverstärker zum sicheren Signalaustausch zwischen explosionsgeschütztem und nicht explosionsgeschütztem Bereich, nach EN 60947-5-6 (DMT 09 ATEX E 087X / Ex II(1) G [Ex ia] IIIC). Inkl. Steckeradapter für weltweiten Einsatz und Verkabelung.

- 3 St. Flexibler Wellschlauch, Innenseite glatt oder spiralförmig, mit Verbindern GL25. Biegeradien der Wellschläuche: Innenseite glatt ≥ 25 mm, Innenseite spiralförmig ≥ 25 mm. Material: ableitfähiges PTFE-EX schwarz.

- 2 St. Brandschutzbox zur vorschriftsgemäßen Ausführung von Rohr- und Kabeldurchführungen am Sicherheitsschrank.

- 2 St. b.safe Winkel-Absperrhahn zur Unterbrechung des Durchflusses bei Kanistertausch. Material: ableitfähiges PE-EX

- 2 St. b.safe System Waste Cap (Schraubkappe für Kanister) mit fest montiertem Sensor zur Füllstandsüberwachung, Ausführung Sensor entweder kapazitiv oder elektronisch mit Schwimmer, mit Anschluss zur Entlüftung (Abluftfilter oder Schlauch), Einsatz frei drehbar. Material: ableitfähiges PE-EX

  Es ist sicherzustellen, dass alle Komponenten für den Potentialausgleich nach TRGS727 geeignet sind und geerdet werden. Alle Komponenten aus elektrisch ableitfähigem Kunststoff PE-EX müssen einen Ableitwiderstand gegen Erde < 10^9 Ω gemäß DIN EN 61340-5-1 aufweisen und geeignet sein für die Zonen 0, 1 und 2 gemäß Gefahrstoffverordnung (GefStoffV), EN 1127-1, DIN EN 60079-10-1 bzw. DIN EN 60079-10-2.